POZIOM +6.030

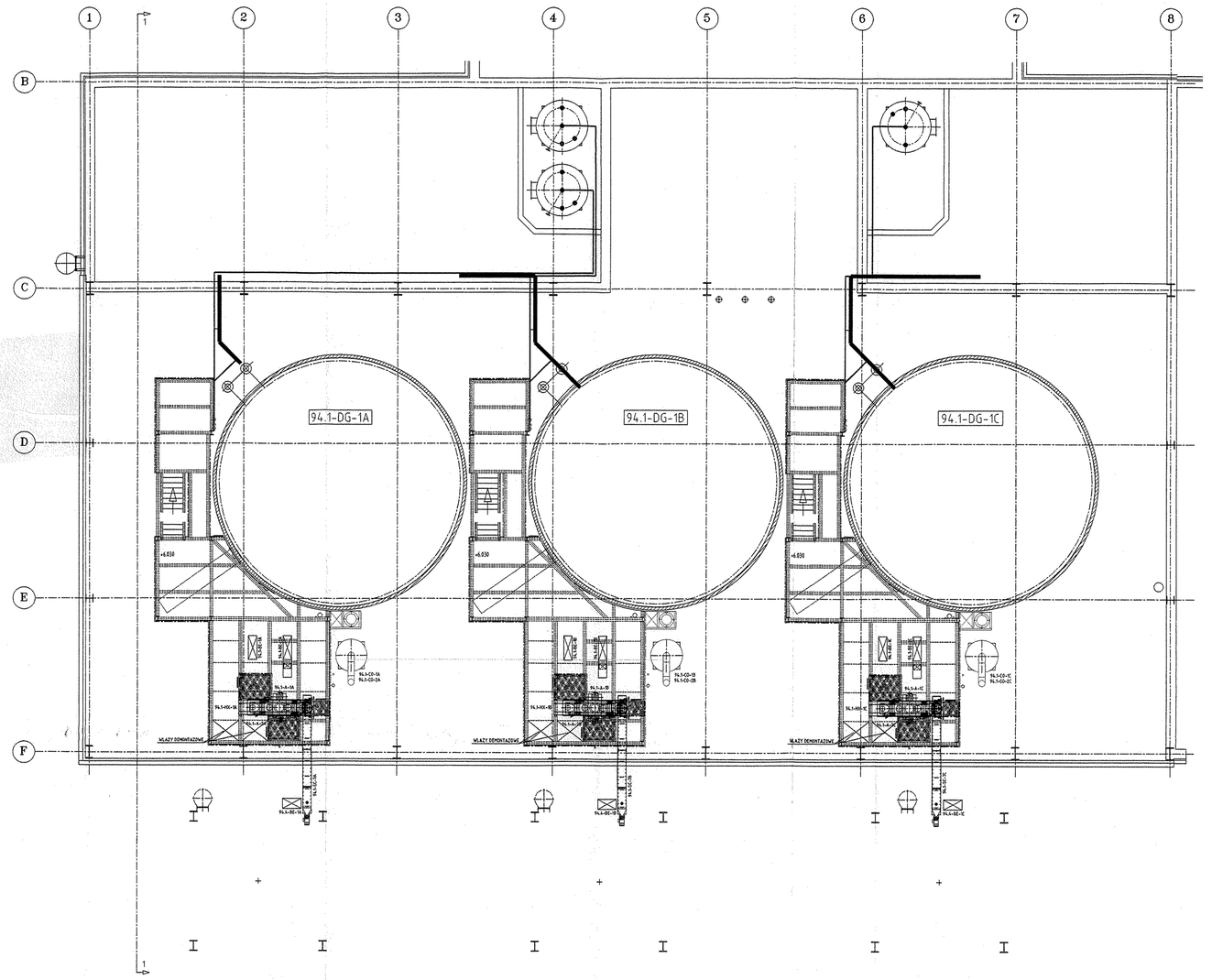

POZIOM +11.000/+11.230

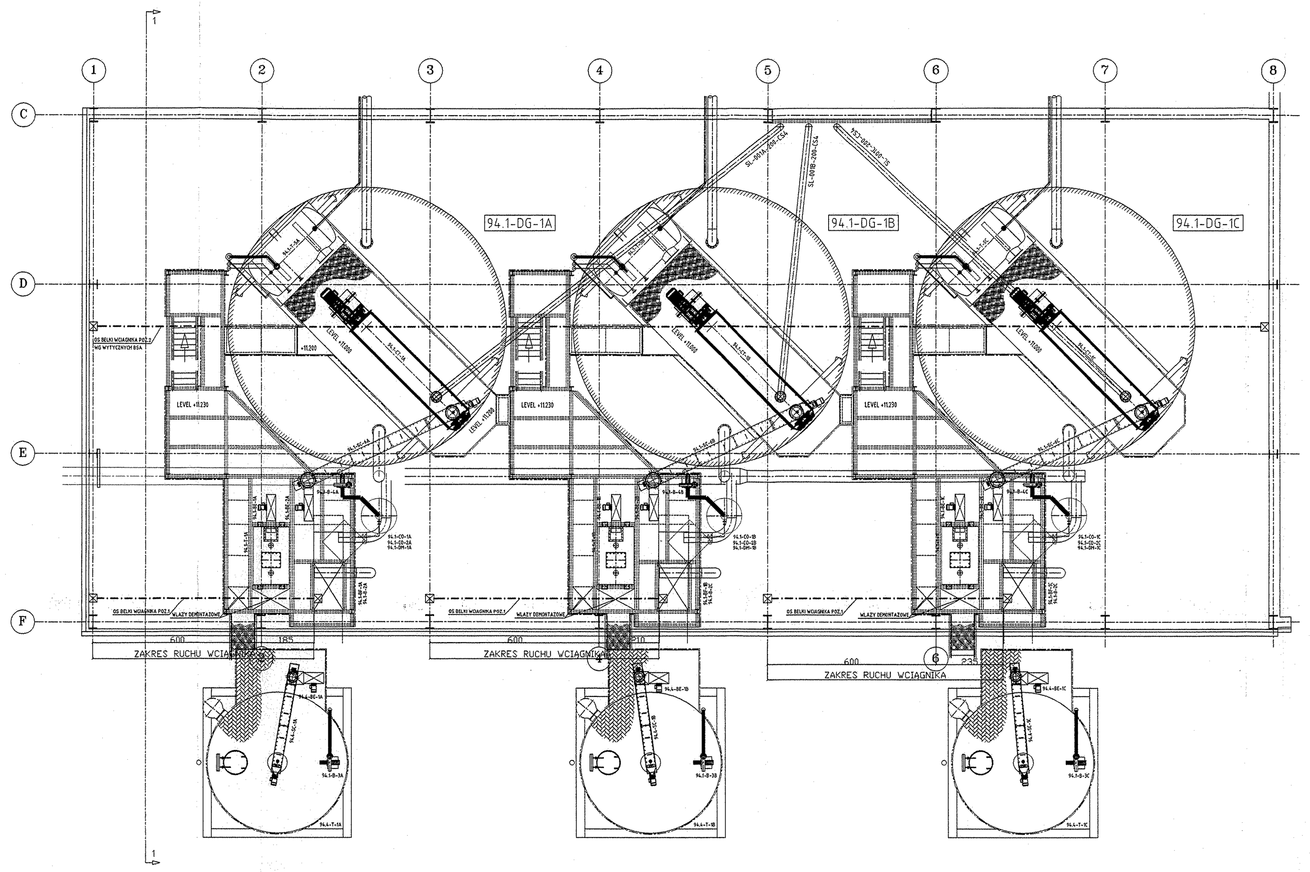

PRZEKROJ 1-1

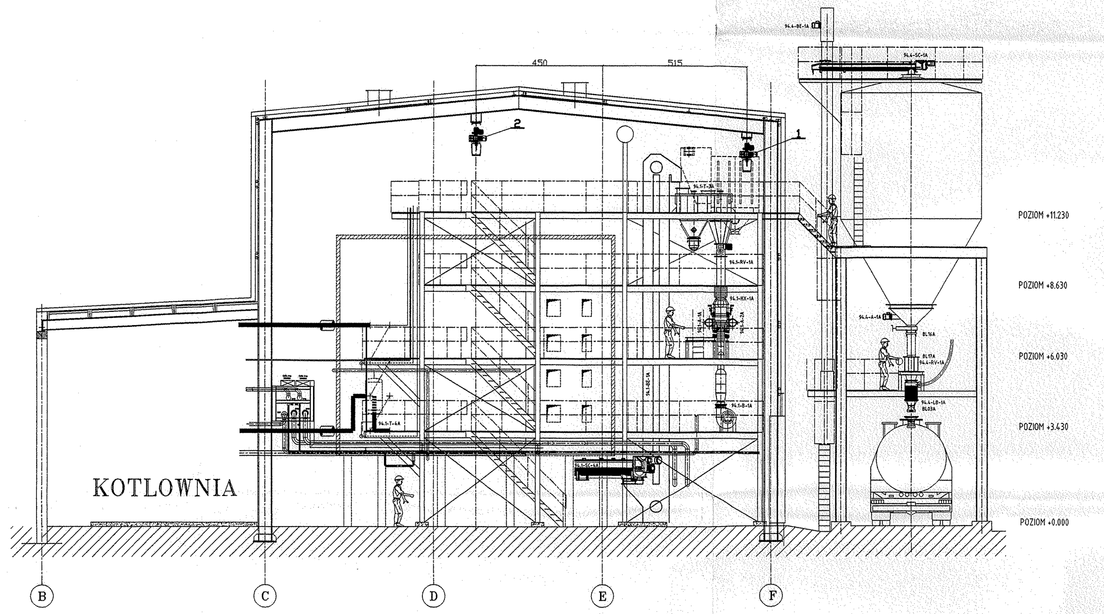

POZIOM +3.430

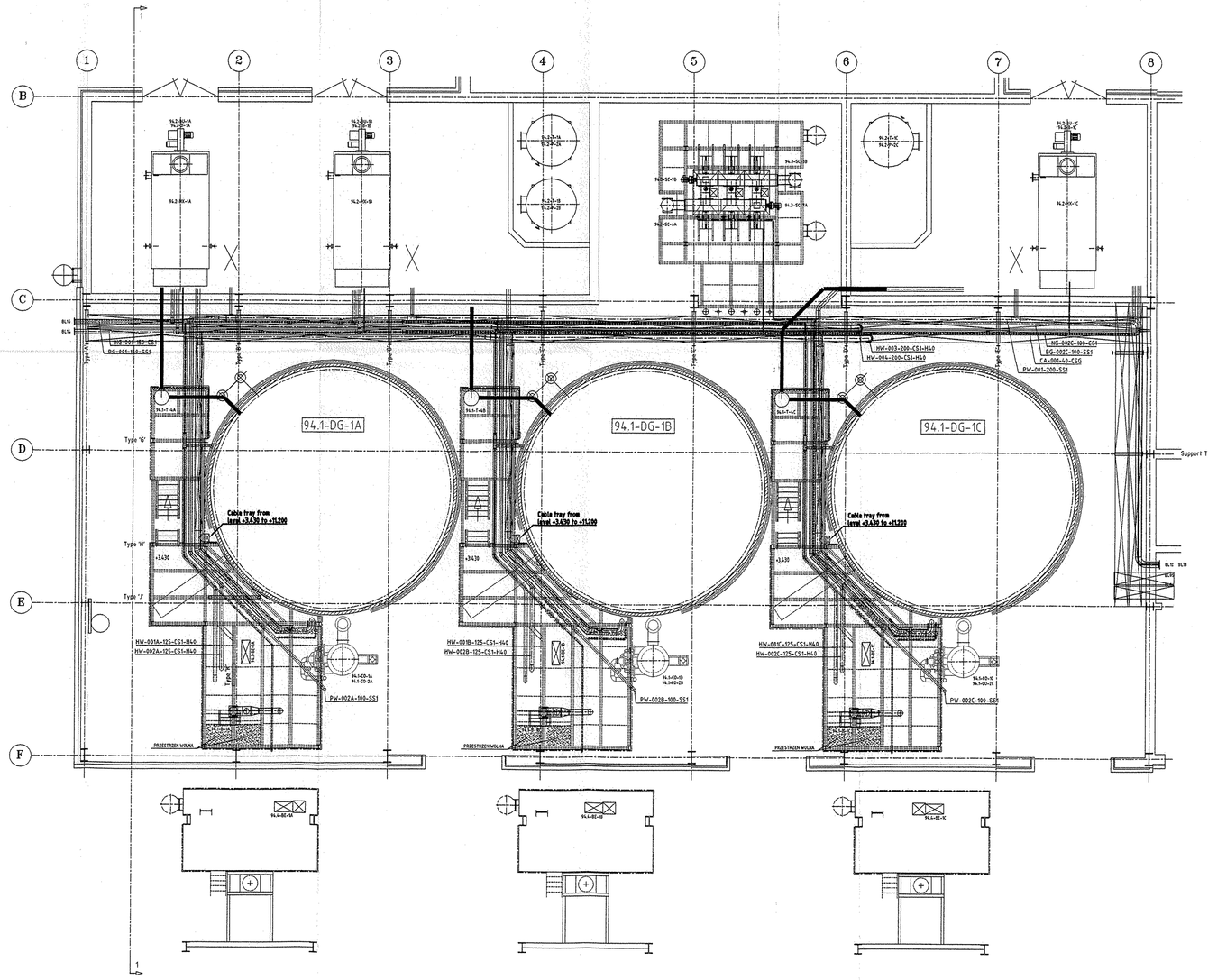

POZIOM +8.630

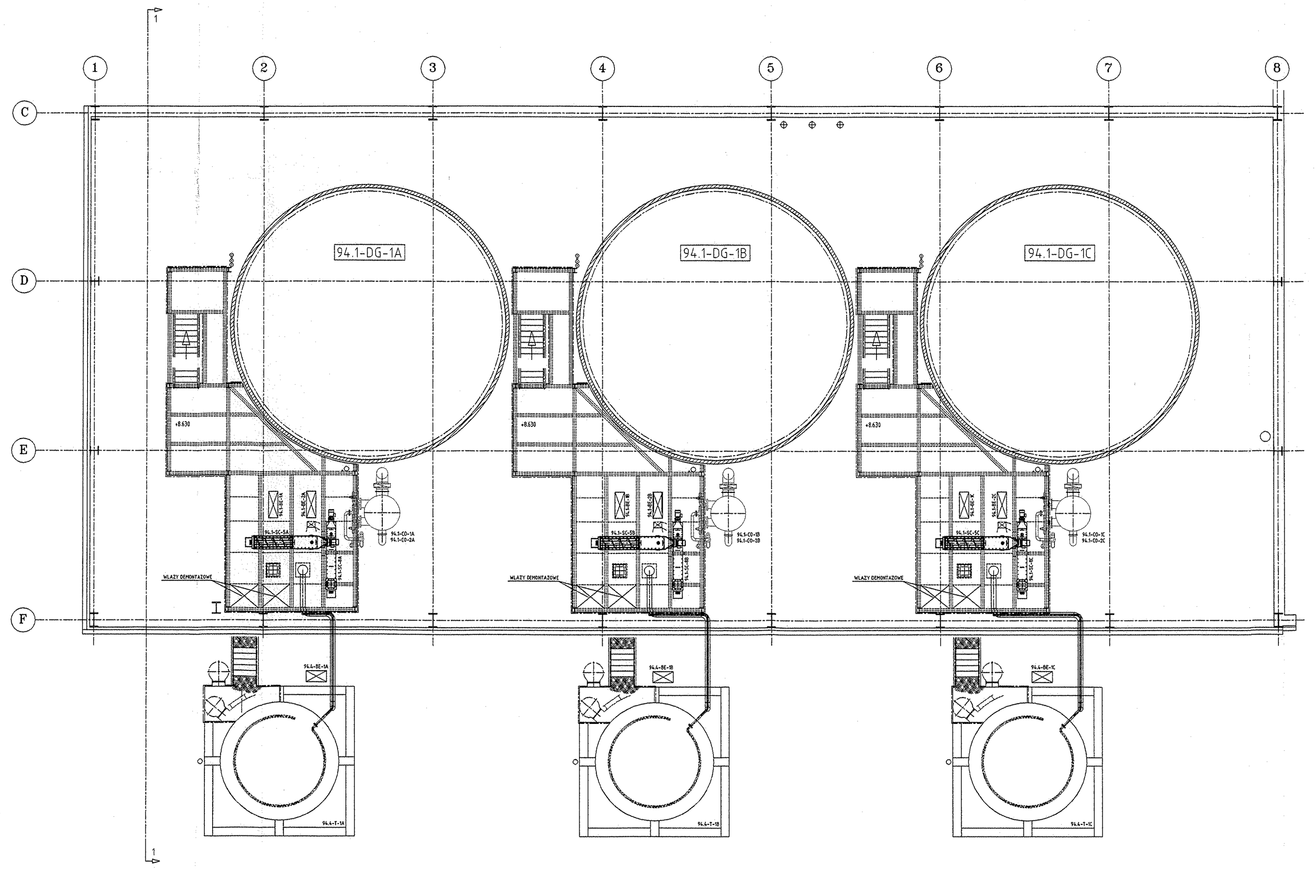

UWAGI:

- WYKONANO NA BAZIE RYSUNKÓW BIOSOLIDAIR
- SZCZEGÓŁOWA SPECYFIKACJA URZĄDZEŃ WG OPISU

481/29/

ZA ZGODNOŚĆ Z ORYGINAŁEM

DOKUMENTAC. POWYKONAWCZA

Wykonano zgodnie z rysunkiem

Kierownik Robót Andrzej Baron

Lp.	Wyszczególnienie		ilość	Producent	uwagi
2	Wciągnik elektryczny, łańcuchowy typ EUROKIN 10-800 XVI Z/T1 F4 o długości linii zasilania 42m. Sterowanie radiowe.	1	-	ACTIVANET CRANES	Nn = 1,8kW
1	Wciągnik elektryczny, łańcuchowy typ EUROKIN 10-800 XVI Z/T1 F4 o długości linii zasilania 8m. Sterowanie radiowe.	3	-	ACTIVANET CRANES	Nn = 1,8kW

No.	Data / Date	Przez / by	Opis / Description	Sprawdzający / Chec

ZAGOSPODAROWANIE BIOGAZU: STACJA TERMICZNEGO SUSZENIA OSADU NA TERENIE CENTRALNEJ OCZYSZCZALNI ŚCIEKÓW W KOZIEGŁOWACH

MANAGEMENT OF BIOGAS AND THERMAL DRYING OF SLUDGE IN CENTRAL WATER WASTE TREATMENT IN KOZIEGŁOWY

Tytuł rys.:
Wytyczne obsługi remontowej poziomów technologicznych. Wciągniki. Rzuty, przekrój, zestawienie.

Dwg Title:
DOKUMENTACJA POWYKONAWCZA

Wykonano zgodnie z rysunkiem

Kierownik Robót Andrzej Baron

PROJEKTANT / DESIGNER:	M. Pałasz	
SPRAWDZAŁ:	M. Pałasz	
KREŚLił / DRAWN:	Bieniek	
SPRAWDZAJĄCY / CHECK:	M. Pałasz	

Cadagua — CADAGUA S.A. Ul. Św. Wincentego 1, 4001 Elbląg, Polska

budimex — BUDIMEX S.A. ul. Stalowa 40, 01-040 Warszawa, Polska

KONTRAKT / CONTRACT No: OPA 2000/PL/KOM/01-05

Skala / Scale: 1:100

DATA / DATE: 10-04-2006

Nr Rysunku / Drawing No: 94 / To-1/05

KIERUNEK / DIRECTION: ZONA / ZONE: